AN7591 BASIC CIRCUIT

una aportacion de
vigilante2@hotmail.com

V1

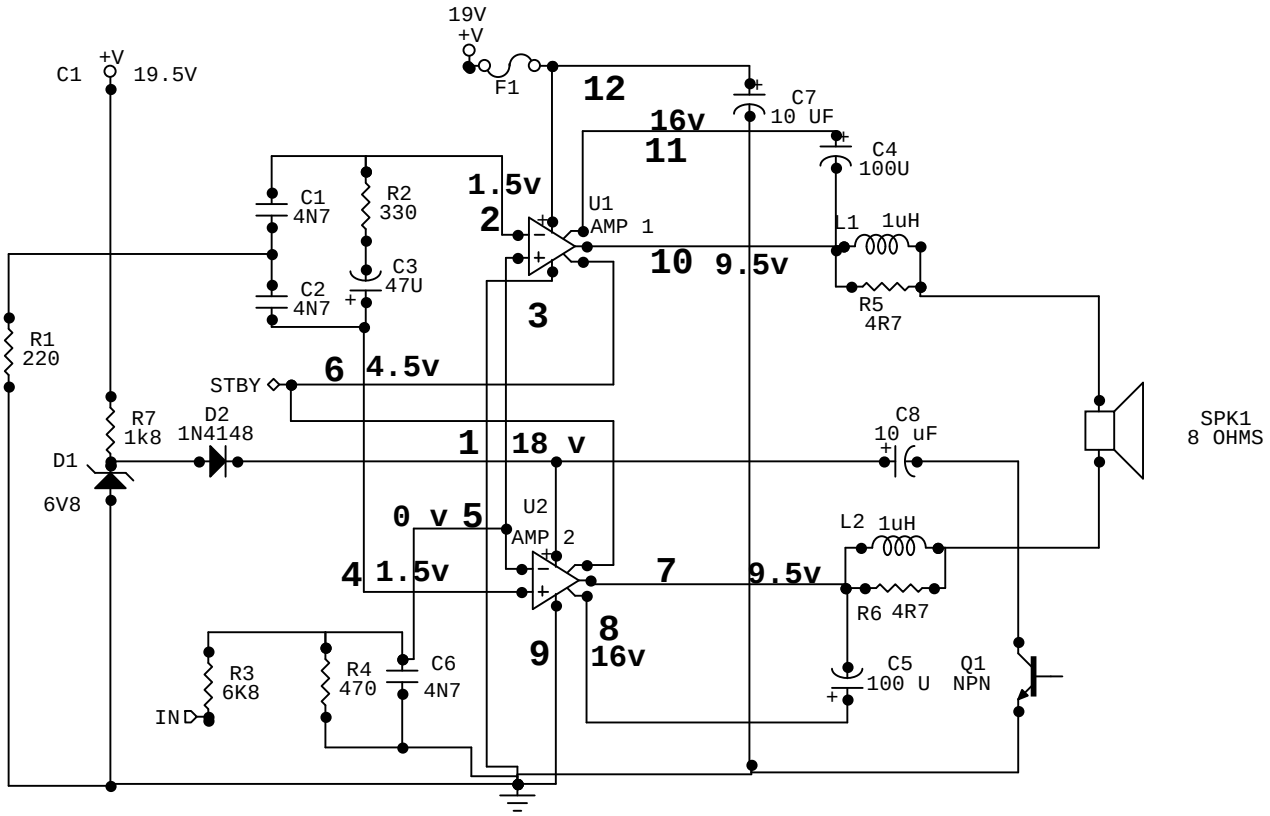

Este ic se usa como salida de audio en componentes de diversas marcas,el presente corresponde al mini componente Phillips mod.FW-C720.LA ASIGNACION DE PINES ES LA SIGUIENTE:

1-RF=RIPLE FILTER	**18v**
2-NF 2	**1.5v**
3-GND 1	**0v**
4-NF 1	**1.5v**
5-AUDIO IN	**0v**
6-STAND BY	**4.5v**
7-OUT 2	**9.5v**
8-BOOST 2	**16v**
9 GND 2	**0v**
10-OUT 1	**9,5v**
11-BOOST 1	**16v**
12-+B 19VOLTS	**19v**

Nota los voltajes que presenta son los tipicos en esta aplicacion.
Los numeros de los pines,por cuestion de espacio, se han colocado cerca de las lineas de conexion y no de los amps.incluso aparecen de tamaño superior a los de las diversas partes.

Con el proposito de simplificar,el dibujo solo muestra el circuito basico y no detalla todos los elementos en su interior.

Esperamos que esta modesta aportacion brinde algun beneficio.