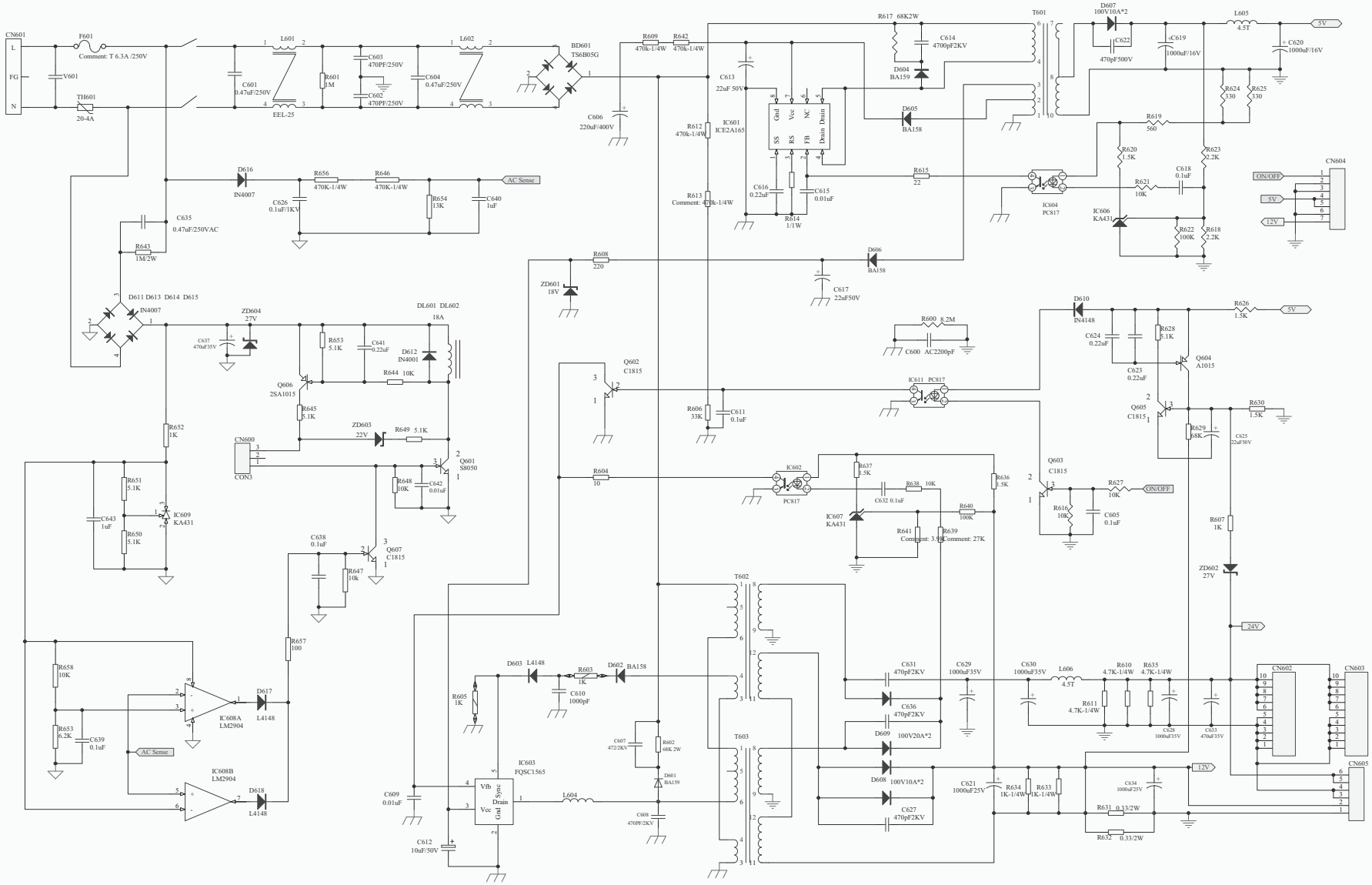CQ1565-24V-6A 电原理图
8TM1机芯电路原理图